PROLINE

PL **INSTRUKCJA OBSŁUGI**

PISTOLET DO POMPOWANIA - 66349

Instrukcja oryginalna

Szanowny Klencie,

Używając narzędzia pneumatycznego (dalej – „narzędzie" lub „produkt") należy przeczytać instrukcję i przestrzegać następujących podstawowych środków bezpieczeństwa w celu uniknięcia uszczerbku na zdrowiu lub utraty życia, ochrony przed porażeniem prądem, zranieniami, wybuchem i niebezpieczeństwem pożaru.

Eksploatacja narzędzi powinna być zgodna z przepisami BHP, obowiązującymi na terenie ich użytkowania.

Nieprzestrzeganie poniższych ostrzeżeń i/lub ingerowanie w konstrukcję narzędzi pneumatycznych anuluje prawa gwarancyjne i zwalnia producenta

z odpowiedzialności za szkody wynikłe w związku z pracą urządzenia - wyrządzone ludziom, zwierzętom, na mieniu lub samemu urządzeniu. Prosimy zachować niniejszą instrukcję i wskazówki, aby mieszą była w każdym momencie do nich wrócić. W razie przekazania urządzenia innej osobie, należy zaopatrzyć ją również w instrukcję obsługi. Nie ponosimy odpowiedzialności za wypadki i uszkodzenia, które zaistniały w wyniku nieprzestrzegania niniejszej instrukcji i wskazówek bezpieczeństwa.

ZASTRZEŻENIE: Z powodu stałego udoskonalania naszych produktów zastrzegamy sobie prawo do wprowadzania zmian, które nie są wyjęte w poniższej instrukcji.

OGÓLNE WSKAZÓWKI BEZPIECZEŃSTWA PRZY UŻYTKOWANIU NARZĘDZI PNEUMATYCZNYCH

Stosowanie narzędzia

– Narzędzie i zalecane wyposażenie dodatkowe należy użytkować zgodnie z instrukcją obsługi. Narzędzie i wyposażenie dodatkowe należy wykorzystywać (przy koniecznym przestrzeganiu wskazówek ich producenta) wyłącznie do celów zgodnych z przeznaczeniem. Kategorycznie wzbrania się wykorzystywanie urządzenia do wszelkich innych celów. Z zasady narzędzie należy używać jedynie do materiału/miejsca, na które będziemy oddziaływać.

– Należy zachować porządek w miejscu pracy. Bałagan w miejscu pracy zwiększa prawdopodobieństwo wypadku. Pracować w dobrze wentylowanych pomieszczeniach.

– Zwracać uwagę na otoczenie. Nie wystawiać narzędzia na deszcz. Proszę pamiętać o właściwym oświetleniu. Nie kierować pistoletu w stronę ludzi i zwierząt. Nie pozwalać osobom postronnym, by poruszały wężem spiralnym, kompresorem lub kablem zasilającym kompresora. Nie dopuszczać tych osób do obszaru roboczego. Postronne osoby nie powinny przebywać w obszarze pracy. Nie dopuszczać dzieci do urządzenia do

– Stan roboczy narzędzia. Należy sprawdzać narzędzie i wąż spiralny pod kątem kompletności i szczelności.

– Zabezpieczyć się przed porażeniem prądem. Podczas pracy unikać zetknięcia części ciała i narzędzia z obiektami będącymi pod napięciem np. elementami instalacji elektrycznej, elementami grzejnymi, urządzeniami elektrycznymi.

– Przechowywać narzędzie w miejscu niedostępnym dla osób nieuprawnionych. Nieużywane narzędzia powinny być przechowywane w suchym, zamkniętym i niedostępnym dla dzieci miejscu. Wszystkie czynności konserwacyjne wykonywać po odłączeniu przewodu ze sprężonym powietrzem oraz zbiornika.

– Nie przeciążać nadmiernie narzędzia. Lepiej i bezpieczniej pracuje się przy wydajności podanej w danych technicznych.

– Zawsze nosić odpowiednią odzież roboczą. Przy pracy narzędziem nie należy nosić luźnej odzieży lub biżuterii. Przy pracy zalecane są gumowe rękawice ochronne antypoślizgowe. W przypadku długich włosów używać siatki na włosy.

– Nie używać węża spiralnego do innych celów. Nie przenosić narzędzia przy pomocy węża spiralnego. Chronić wąż przed zarem, olejami i ostrymi krawędziami.

– Starannie dbać o narzędzie. Pamiętać o tym, żeby narzędzie zawsze było czyste, co zapewnia lepszą i bezpieczną pracę. Przestrzegać zasad konserwacji. Regularnie kontrolować kończówki złączne i wąż spiralny, a w razie stwierdzenia uszkodzenia zlecić naprawę w autoryzowanym serwisie.

– Transportowanie. Przed transportowaniem narzędzia powinny być odpowiednio uczyszczone i osuszone z używanych materiałów. Mogą być transportowane tylko po dół opłukanem zabezpieczeniu przed zanieczyszczeniem.

UWAGA! Zawsze należy zachowywać uwagę przy pracy. Oceniać efektywność pracy. Postępować rozsądnie. Sprawność reagowania może ulec upośledzeniu na skutek spożycia alkoholu, zażywania leków i narkotyków, także w wyniku chorób i zmęczenia. W takich wypadkach należy zrezygnować z pracy z użyciem narzędzi.

– Kontrolować urządzenie pod kątem ewentualnych usterek. Przed każdym użytkowaniem narzędzia uważnie je sprawdzić, a w szczególności elementy zabezpieczające i części, które podejrzewamy o uszkodzenie. Należy ocenić, czy spełniają właściwe i zgodne z przeznaczeniem funkcje. Skontrolować, czy części ruchome funkcjonują bez zarzutu i nie blokują się oraz czy nie są uszkodzone. Wszystkie części muszą być właściwie zamontowane, aby zapewnić bezpieczną pracę urządzenia. Jeżeli zauważysz jakieś usterki niepowiązane pracy urządzenia, natychmiast je wykryć i odłącz od źródła zasilania. Uszkodzone elementy zabezpieczające i części należy naprawiać/wymieniać tylko w autoryzowanym serwisie, o ile nie podano inaczej w instrukcji obsługi.

UWAGA! Dla własnego bezpieczeństwa używaj jedynie tych akcesoriów i urządzeń dodatkowych, które są podane w instrukcji obsługi lub są polecane przez producenta. Zastosowanie innych akcesoriów i osprzętu niż polecany w instrukcji obsługi lub katalogu producenta, może oznaczać dla Państwa niebezpieczeństwo spowodowania szkód na zdrowiu lub mieniu .

BEZPIECZEŃSTWO I HIGIENA PRACY

1) Do obsługiwania pracodawcy należy przekazanie niniejszej instrukcji obsługi narzędzia jego operatorowi!

2) Przed rozpoczęciem pracy należy przeczytać zalecenia producenta i zapoznać się z parametrami technicznymi.

3) Praca, kontrola, jak również konserwacja powinny być zawsze zgodne z obowiązującymi normami bezpieczeństwa i higieny pracy.

4) Podczas używania narzędzi pneumatycznych należy używać gogli ochronnych i nauszników ochronnych.

5) Przy pracy z chemicznymi płynami używać masek i filtrów ochronnych chroniących drogi oddechowe i oczy.

6) Niedopuszczam osób pracujących wysoką temperaturę. Dotykanie go

prowadzi do poparzeń.

7) Zasyrane przez kompresor powietrze musi być wolne od domieszek innych gazów i/lub oparów, ponieważ mogą one w kompresorze zapalić się lub eksplodować.

8) Przy odłączaniu szybkozłączki należy przytrzymać rękę element sprzężający węża, aby uniknąć zranień przez podrywający się wąż.

9) Przy pracach z pistoletami, w tym również pistoletem do przedmuchiwania, należy nosić gogle ochronne. Gała oka i zdmuchiwane części mogą łatwo spowodować zranienia oczu.

WSKAZÓWKI BEZPIECZEŃSTWA PRZY PRACY Z ROZPYLANYMI SUBSTANCJAMI

– Nie stosować lakierów lub rozcieńczalników o temperaturze zapłonu niższej niż 55 °C.

– Nie nagrzewać lakierów i rozpuszczalników.

– Gdy pracuje się z substancjami szkodliwymi dla zdrowia, w celu ochrony dróg oddechowych wymagane jest użycie urządzeń filtrujących chroniących oczy i drogi oddechowe (maski ochronnej na twarz). Zwracać również uwagę na podane przez producentów tych materiałów informacje o środkach ochronnych.

– Przestrzegać zasad postępowania z materiałami niebezpiecznymi, które są podane w formie danych i oznaczeń na ich opakowaniach. Ewentualnie podjąć dodatkowe środki, w szczególności mocz opłukanych oburatna i masek.

– Podczas spryskiwania, jak i w miejscu pracy nie wolno palić. Opary mogą być także łatwopalne.

– Palenisko, otwarte źródła ówiatła lub urządzenia wytwarzające iskry nie mogą znajdować się aż bryć szywane w pobliżu otwartych pojemników z farbami, gdyż może to doprowadzić do pożaru/wybuchu Z tego samego powodu nie wolno również palić tytoniu w tych sytuacjach.

– Nie przechowywać i nie spożywać potraw i napojów w pomieszczeniu, w którym się pracuje. Opary używanych substancji są szkodliwe dla zdrowia.

– Pomieszczenie, w którym wykonuje się prace natryskowe substancjami szkodliwymi musi mieć kubaturę większą niż 30 m3. Musi być zapewniona wystarczająca wymiana powietrza podczas natrykiwania i suszenia. Nie natryskiwać pod wiatr. Zasadniczo przy rozpylaniu, natryskiwaniu lakierowych, ewentualnie niebezpiecznych środków przestrzegać regulacji prawnych lokalnych organów władzy.

– Przy pracowaniu z wężem ciśnieniowym PCW nie stosować środków tłukących jak: benzyna lakiera, alkohol butylowy, chlorek metylenu (powoduje to skroślenie „żywotności" węża).

UWAGA! Nie używać rozcieńczalnika i środków czyszczących pozwalających skorodowane pojemniki aluminiowego, samego pistoletu i jego galwanizowanych części. W sytuacjach ekstremalnych okysdowanie może spowodować wybuch. Producenci materiałów malarskich i rozpuszczalników podają stosowne informacje na produktach. W żadnym wypadku nie stosować kwasów do czyszczenia narzędzi pneumatycznych.

Prosimy o zachowanie i przestrzeganie wskazówek bezpieczeństwa.

URUCHOMIENIE I UŻYTKOWANIE NARZĘDZI PNEUMATYCZNYCH

Zalecenia Przy Zasilaniu Narzędzi Pneumatycznych Sprężonym Powietrzem:

- Doprowadzane powietrze powinno być zawsze czyste i suche.
- Zalecą się stosowanie elementów filtracyjnych, wychwytujących cząsteczki wody, cząsteczki stałe i oleiste.
- Sprawdzać wąż i kończówki przyłączeniowe przed każdym użyciem, pod względem ich przydatności do użycia oraz szczelności i poprawności podłączenia.
- Sprawdzać urządzenie zasilające (np. sprężarkę, instalację pneumatyczną) przed każdym użyciem.
- By w pełni wykorzystać możliwości narzędzia, należy stosować

szybkozłączka i przewody odpowiedniej długości i średnicy.
- Należy unikać zaginania węża.
- Nie stosować narzędzi do celów przemysłowych.
- Nie stosować narzędzi w przemyśle spożywczym.
- Nie stosować narzędzi w środowisku zapylonym.

UWAGA! Nie wolno przekraczać dopuszczalnego ciśnienia zasilającego! Nadmierne ciśnienie powoduje przekroczenie dopuszczalnych parametrów narzędzia i może stanowić jego uszkodzeniem i/lub uszkodzeniem węża oraz wypadkiem.

ZALECENIA PRZY PRACY NARZĘDZIEM PNEUMATYCZNYM:

Przed rozpoczęciem pracy narzędziem pneumatycznym należy upewnić się, iż zostało ono podłączone we właściwej kolejności do źródła zasilania (patrz rys. 1).

Rys. 1

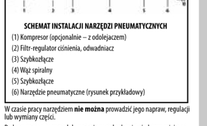

SCHEMAT INSTALACJI NARZĘDZI PNEUMATYCZNYCH

(1) Kompresor (opcjonalnie – z odolejaczem)
(2) Filtr- regulator ciśnienia, odwadniacz
(3) Szybkołączke
(4) Wąż spiralny
(5) Szybkołączke
(6) **Narzędzie pneumatyczne** (rysunek przykładowy)

W czasie pracy narzędziem **nie można** prowadzić jego naprawa, regulacji lub wymiany części.

Ciśnienie robocze w pracy lub w czasie przechowania z jednego miejsca na drugie trzeba usunąć rozpylaną substancje ze zbiornika (w przypadku użytkowania pistoletu lakierniczego lub pistoletu do rozpowlania), potem odłączyć zasilanie sprężonym powietrzem, a następnie wyjąć kończówkę narzędzia z łączenia węża. Podczas wymiany końcówki roboczej dopływ sprężonego powietrza powinien być zamknięty, aby uniknąć przyczynienia podczas przypadkowego uruchomienia narzędzia.

Narzędzia należy chronić przed upadkami i uderzeniami oraz przed zanieczyszczeniami np.: błotem, wodą, pyłem, itp. i konserwować zgodnie z instrukcją obsługi, a także zwrócić uwagę na zachowanie odpowiednich parametrów przewodów doprowadzających sprężone powietrze.

ZALECENIA W SPRAWIE UŻYTKOWANIA WĘŻY SPIRALNYCH

Węże powinny być:

- mocno przytwierdzone do swoich końcówek.
- gazoszczelne (w przypadku stwierdzenia nieszczelności należy natychmiast wyłączyć dopływ sprężonego powietrza),
- przedmuchiwane czyszczą powietrzem,
- podłączane do źródeł zasilania wyposażonych w odolejacze powietrza i gamki kondensacyjne.
- chronione przed uszkodzeniami mechanicznymi i oddziaływaniem materiałów żrących (kwazy, zasady), oleistych i smarów.

W miejscach narażonych na uszkodzenie mechaniczne należy używać węży zbrojonych. W razie stwierdzenia kontaktu węża z materiałami żrącymi należy zmyć obficie wodą i sprawdzić czy jest nadal

szczelny, czy pojawiły się odbarwienia i/lub odkształcenia, czy zmianie uległa twardość powierzchni zewnętrznej węża. Nie wolno używać uszkodzonego węża!

Wąż zanieczyszczony zewnętrznie smarami lub olejami należy starannie oczyścić suchą, bawełnianą padką.

Używanie węża uszkodzonego i/lub zanieczyszczonego jw. grozi wypadkiem przy pracy.

Przyłączanie i odłączanie węża od narzędzia powinno odbywać się tylko przy zamkniętym zaworze powietrza. Nie wolno odcinać dopływu powietrza przez zalamywanie węży!

Po przyłączeniu węża do źródła zasilania należy najpierw go przedmuchać, zachowując odpowiednie środki ostrożności, aby usunąć naprawdomy w nim pył, a potem przykręcić narzędzie pneumatyczne.

Węże nie powinny dotykać ani znajdować się w pobliżu przewodów elektrycznych pod napięciem.

OPIS DZIAŁANIA I ZASTOSOWANIE:

Pistolet służy do pompowania opon i pomiaru ciśnienia w oponach różnego rodzaju **z wyłączeniem pojazdów mechanicznych.** Stosować odpowiedniej wielkości szybkołączkę i odpowiedniej średnicy węże spiralne - pozwoli to w pełni wykorzystać parametry narzędzia, w tym jego wydajność.

Rys. 2

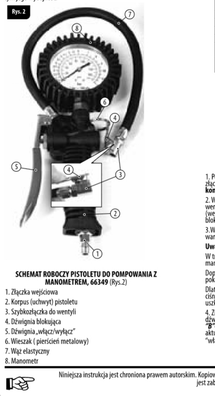

1	Korpus pistoletu
2	Sprężyna niskiego zaworu powietrzego
3	O-ring 2,5x1,8
4	Popychacz zaworu powietrzego
5	O-ring 6,5x1,8
6	Zawór igiełki
7	Złączka wejściowa
8	Sworzeń sprężyny
9	Sprzęt (sferyczne „wkęcz/wyłącz")
10	Uszczelka zaworu powietrzego
11	Korpus zaworu powietrzego
12	Sprężyna zaworu powietrzego
13	O-ring 10x1,8
14	Sworzeń sprężyny zaworu powietrzego
15	Śruba (T) 3,5x9,5
16	Wieszak (pierścień metalowy)
17	Manometr
18	Uszczelka
19	Łączniki przewód powietrzny z końcówkami
20	Pierścień zabezpieczający

SCHEMAT MONTAŻOWY PISTOLETU DO POMPOWANIA Z MANOMETREM, 66349 (Rys.3)

Rys. 3

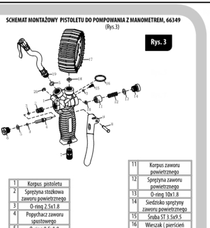

URUCHOMIENIE I UŻYTKOWANIE

1. Połączyć wąż spiralny zasilający pistolet w powietrze z kompresora do złączki wejściowej (7) (Rys.2) na pistolecie: **(maksymalne ciśnienie z kompresora 8 Bar).**

2. Wcisnąć dźwignię blokującą(4) (Rys.2) i nasunąć szybkołączkę do wentyli (5) (Rys.2) na wentyl znajdujący się w pompowanej oponie (wentyle typu Schrader lub Prest). Następnie zwolnić nacisk na dźwignię blokującą (4) (Rys. 2) - manometr pokaże aktualne ciśnienie w oponie.

3. Wcisnąć dźwignię "włącz/wyłącz" (5) (Rys.2), rozpoczynając pompowanie. (Dźwignia wciśnięta do końca - rysunek "**B**").

Uwaga !

W trakcie pompowania (wciśnięta dźwignia "włącz/wyłącz") na manometrze nie jest pokazywane ciśnienie w oponie.

Dopiero po zwolnieniu nacisku na dźwignię "włącz/wyłącz" manometr pokaże aktualne ciśnienie w oponie.

Dlatego należy bezwzględnie często kontrolować (co kilka sekund) ciśnienie, zwalniając nacisk na dźwignię "włącz/wyłącz", aby nie uszkodzić opony.

4. Zmniejszanie ciśnienia w oponie jest możliwe poprzez wciśnięcie dźwigni (5) (Rys. 2) do pozycji pośredniej tak jak pokazuje to rysunek "**C**" (ciśnienie opuszczenie nadmiaru powietrza w oponie. Odczytanie aktualnego ciśnienia będzie możliwe po zwolnieniu nacisku na dźwignię "włącz/wyłącz" (5)(Rys.2).

Dane Techniczne

Maksymalne ciśnienie powietrza	8 Bar
Poziom ciśnienia akustycznego (μA, K=3dB(A)	89
Poziom mocy akustycznej (wA, K=3dB(A)	100

Całkowita wartość drgań działających na kończyny górne operatora nie przekracza 2,5 m/s2 (EN 1953:1998+A1:2009)

PRZECHOWYWANIE I KONSERWACJA

Pistolet w zasadzie nie wymaga specjalnych zabiegów konserwacyjnych. Pistolet należy przechowywać w miejscu, niedostępnym dla dzieci, utrzymywać w stanie czystości, chronić przed wilgocią i zapyleniem. Warunki przechowywania powinny wykluczyć mechaniczne uszkodzeń mechanicznych oraz wpływ czynników atmosferycznych.

TRANSPORT

Pistolet transportować i składować w opakowaniu, chronicznym przed wilgocią, winkaniem pyłu i uszkodzeniami mechanicznymi.

GWARANCJA PRODUCENTA

Gwarancja nie obejmuje uszkodzeń spowodowanych normalnym zużyciem, przeciążeniem lub niewłaściwą obsługą oraz zastosowaniem nieodpowiednim dla danego narzędzia. W celu zachowania ważności niniejszej gwarancji, należy dostarczyć sprzedawcy narzędzie nie zdemontowane.

Gwarancja obejmuje wymianie części i robocizne przez okres 12 miesięcy poczęcznej od daty zakupu, potwierdzonej fakturą lub paragonem fiskalnym i jest ważna tylko na terytorium Rzeczypospolitej Polskiej.

Możliwe wady mogą być usunięte poprzez wymianę narzędzia bądź wykonanie odpowiedniej naprawy.

W okresie gwarancyjnym, pod warunkiem przestrzegania przez nabywcę instrukcji obsługi urządzenia, producent dokonuje bezpłatnych napraw lub wymiana uszkodzonego urządzenia lub części konstrukcyjnych, nie spełniających swej funkcji wskutek wykonania ich przez producenta z niewłaściwego materiału lub defektów montażu, zawinionych przez producenta.

Naprawę gwarancyjną wykonuje się w centrach serwisowych PROFIX lub w serwisach, mają one wyłącznie prawo dokonania do naprawy sprzętu. Naprawa powinien dokonywać jedynie autoryzowany serwis, w przeciwnym wypadku może być uznany za usługowiec niebezpieczeństwo utraty zdrowia lub życia.

Długość okresu gwarancji, warunki gwarancji, jak również adresy centrów serwisowych i warsztatów naprawczych są podane w karcie gwarancyjnej.

USUWANIE ODPADÓW

Narzędzia pneumatyczne, opakowania i opakowanie należy poddać utylizacji zgodnie z obowiązującymi zasadami ochrony środowiska.Nie należy wyrzucać narzędzi do odpadów domowych!

OBJAŚNIENIE IKONEK ZNAJDUJĄCYCH SIĘ NA NAKLEJKACH INFORMACYJNYCH NA URZĄDZENIU

	NOSIĆ OKULARY OCHRONNE !
	NOSIĆ ŚRODKI OCHRONY SŁUCHU !
	NOSIĆ RĘKAWICE OCHRONNE !
	PRZED URUCHOMIENIEM PRZECZYTAĆ IN-STRUKCJĘ OBSŁUGI
CE	PRODUKT SPEŁNIA WYMAGA DYREKTYW UE

UWAGI:

- Produkty PROFIX jest pełną stałego udoskonalania swoich produktów i dlatego firma rezerwuje sobie prawo zmiany specyfikacji wymienionej bez uprzedniego zawiadomienia.
- Standardowe wymiary i ukształtowania mogą być różne w zależności od kraju sprzedaży.
- Specyfikacja wymiaru może różnić się do różnych kraju.
- Pełen asortyment wymiarów może nie być dostępny we wszystkich krajach.
- Należy pamiętać iż z rozpoczynem dystrybutorami PROFIX w celu określenia dostępności asortymentu.

PRODUCENT:
PROFIX SP. Z O.O.
ul. Marywilska 34
03-228 Warszawa, Polska

PROLINE

EN **OPERATING MANUAL**

INFLATING GUN, 66349

Original text translation

Dear Customer,

Prior to using any pneumatic tool (hereinafter: tool or product) read carefully this User's Manual and observe the rules specified herein and intended to avoid any injures or life hazard and to protect against possible electrocutions, hurts, explosions or fires.

Operation of electric tools must conform to relevant Health and Safety regulations that are in force at premises where the tools are used.

Failure to observe the following warnings and /or any interventions into structures of pneumatic tools makes the warranty obligations null and void and releases the manufacturer from responsibility for failures that may arise due to or in connection with operation of the tools or damages inflicted on persons, animals, assets or the equipment itself.

Please keep this Manual at hand to be able to refer, at any time, to instructions and guidelines contained herein. We shall not be held responsible for any injuries or failures that may occur as a result of disobeying this Manual and safety warnings.

NOTE: Due to permanent improvements of our products we reserve the right to introduce amendments to the product designs that are not described in this Manual.

GENERAL SAFETY TIPS FOR USE OF PNEUMATIC TOOLS

Use of the tool

– The tool together with the supplementary equipment must be used in accordance with the Manual. Both the tool and the supplementary equipment must be used exclusively for the intended applications with mandatory consideration to tips and guidelines of the tool manufacturer. It is strictly forbidden to use the tool or the device to any other purposes. As a rule the tool must be switched on just before approaching to the treated material /location where the tool is to be operated.

– The workplace must be always kept clean and tidy. Mess at the workplace increases probability of dangerous incidents. All jobs must be carried out in well-ventilated rooms.

– Pay attention to the ambient environment. Do never expose the tool to the effect of rain. Remember about appropriate lighting. Do never target the gun towards people or animals. Do never allow third persons to touch the coil hose, compressor or the power cord of the compressor. No third person should be allowed to stay within the working area. Do never allow children to approach the equipment.

– Technical condition of the tool. Check the tool and the coil hose in terms of completeness and possible defects.

– Protect yourself against electrocution. While working avoid contacts between parts of your body and live electric parts, e.g. components of the system, heating components or electric equipment.

– Store the tool at the location inaccessible to unauthorized persons. Tools that are currently not in use should be stored at dry and closed places inaccessible to children. All maintenance operations must be carried out after disconnection of the hose with compressed air from the tank.

– Do never excessively overload the tool. It is better and safer to work with the performance specified in the technical data sheet.

– Do always wear safety clothes. While working the tool never wear loose clothes or jewelry. It is recommended to wear at work rubber gloves and antislip shoes. In case of long hair cover it with a mesh.

– Do never use the coil hose for other purposes. Do not lift or carry the tool holding for the coil hose. Protect the hose against heat, oil and sharp edges.

– Take care about the tool. Remember to keep the tool clean, which guarantees efficient and safe work. Observe the maintenance rules. Regularly check the connection parts and the coil hose, upon detection of defects have the hose repaired by an authorized workshop.

– Transportation. Prior to transportation the tools must be cleaned from used material and dried. They can be transported only after appropriate protection against contamination.

NOTE! Be always careful and vigilant whilst carrying out your jobs. Pay attention to work efficiency. Act sensibly and logically. Response efficiency may be distorted due to consumption of alcohol, under the influence of medication or drugs or as a result of an illness or tiredness. Under such circumstances give up working with use of the tool.

– Always check the tools for possible deficiencies or failures. Prior to each application the tool must be carefully inspected with particular attention to protecting components and the parts that are suspected to be defective. It is necessary to assess whether they perform correctly and carry out the assigned functions. Check all the moving parts whether they perform their functions and are not locked or seized and free of defects. All the components must be correctly assembled to guarantee safe operation of the appliance. When any symptoms of defects or malfunction of the equipment are spotted the device must be immediately switched off and disconnected from the source of power supply. Defective protecting components and parts should be repaired /replaced only by an authorised workshop unless the User's Manual states otherwise.

NOTE! For your own safety use only original accessories and supplementary equipment as specified in the User's Manual or are recommended by the manufacturer. Application of other accessories and equipment, different from the ones recommended in the User's Manual or in the manufacturer's data sheet may pose a hazard of injuries or damage to assets.

HEALTH AND SAFETY

1) Employers are obliged to hand over this User's Manual for the tool to its operator!

2) Prior to starting working with the tool operators must read the manufacturer's instructions and get familiar with technical parameters of the tool.

3) Operation of the tool, its inspection and maintenance must be always carried out in accordance with the effective health and safety standards.

4) While working with pneumatic tools operators must always wear protective goggles and ear protectors.

5) For handling chemical liquids use protective masks with filters to protect the respiratory tract and eye.

6) The working compressor gets really hot. Touching it can cause skin burns.

7) The air sucked by the compressor must be free of admixtures of foreign gases and /or fumes as they may catch fire inside the compressor or even explode.

8) While disconnecting the quick coupler the operator must grasp the coupling part of the hose with a hand to avoid injuries by a whipping hose.

9) Operators, who work with pneumatic guns, including also air blowing guns, must wear protective goggles. Foreign bodies and blown particles may easily cause injuries of eyes.

RECOMMENDATIONS FOR WORKING WITH PNEUMATIC TOOLS.

Prior to commence operation of a pneumatic tool it is mandatory to make sure that it has been correctly connected to the air pressure source with appropriate sequence of the system components (see Fig. 1).

Fig. 1

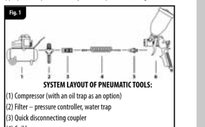

SYSTEM LAYOUT OF PNEUMATIC TOOLS:

(1) Compressor (with an oil trap as an option)
(2) Filter – pressure controller, water trap
(3) Quick disconnecting coupler
(4) Coil hose
(5) Quick disconnecting coupler
(6) Pneumatic tool (example drawing)

It is **forbidden** to repair, adjust or replace parts of the system when the tool is in operation.

During breaks in tool operation or while moving from one place to another, operator must remove the compressed air supplied from the reservoir (in case when a painting gun or an oil-spraying gun is used) and then disconnect the source of compressed air supply. Finally, the tool single must be disconnected from the coupler. When the tool nozzle is to be replaced it is mandatory to shutoff the compressed air supply to avoid ballooning of the single in case of unintentional triggering the tool.

Tools must be protected against drops and impacts as well as against contamination with mud, water, sand, etc. and maintain in accordance with this User's Manual. Care must be paid to keep the air supplying hoses in sound technical condition.

RECOMMENDATIONS RELATED TO OPERATION OF COIL HOSES

Coil hoses must be:

- firmly attached to and clamped on the air hose nipples.
- free of gas leaks (in case of leakage detection one has to immediately shutoff supply of compressed air),
- regularly blown with warm air,
- connected to compressed air sources furnished with oil traps and condensate drains,
- protected against mechanical damage and effect of caustic agents (acids, bases), oil and grease.

At locations where coil hoses are expose to mechanical damage use of armored hoses is recommended. Upon detection of a hose exposure to a caustic materials one has to wash the hose with copious amount of water and check whether it is still free of leaks, discolorations or deformations and whether the stiffness of the hose external surface has remained unaltered. It is forbidden to use a damaged hose.

Hoses with outer surfaces contaminated with grease or oil must be carefully cleaned with use of dry cotton tow.

Use of a damaged or contaminated hose poses a risk of occupational accident.

Air hoses must be connected to and disconnected from tools only when supplying of compressed air is shut off. It is forbidden to stop supply of compressed air by kinking a hose!

Upon connection of the air hose to the source of compressed air the hose must be blown through at first with maintaining necessary safety precautions in order to remove all dust accumulated inside the hose. Only

that a pneumatic tool can be connected to the hose.

Air hoses must never touch or be routed nearby live electric conductors.

INTENDED USE AND OPERATION TIPS:

The inflating tool is designed to pump tyres and measure pressure in tyres of various types **(except for mechanical vehicles).**

Use the quick coupler of appropriate size and coils of appropriate diameter – it enables to take advantage of full capacities of the tool, such as application rates.

MAJOR COMPONENTS OF THE INFLATING GUN, 66349 (Fig. 2)

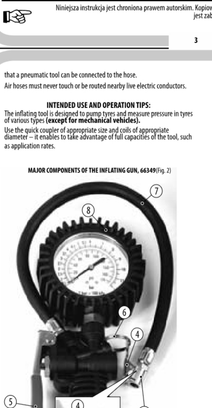

1	Gun body
2	Air valve conical spring
3	O-ring 2,5x1,8
4	Trigger valve lifter
5	O-ring 6,5x1,8
6	Trigger valve
7	Inlet coupler
8	Trigger shaft
9	Trigger (on-off lever)
10	Air valve seal
11	Air valve housing
12	Air valve spring
13	O-ring 10x1,8
14	Air valve spring seal
15	Bolt (T) 3,5x9,5
16	Hanger (metal ring)
17	Pressure gauge
18	Seal
19	Rubber air hose with fixtures
20	Lock ring

ASSEMBLY DRAWING FOR THE INFLATING GUN, 66349 (Fig.3)

Fig. 3

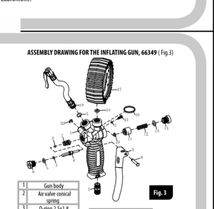

START-UP AND USE:

1. Connect a compressed air hose from the compressor to the inlet coupler (1) (Fig. 2) of the gun **(maximum compressor pressure 8 bar).**

2. Press the lock lever (4) (Fig. 2) and slide the valve coupler (5) (Fig. 2) on the vent of the tyre (Schrader or Prest valves). Release pressure on the lock lever (4) (Fig. 2). The pressure gauge shows the current tyre pressure.

3. Press the on-off lever (5) (Fig. 2) to start pumping. (Lever pressed to the maximum position – Figure "**A**")

Caution!

During pumping (the on-off lever is pressed) the pressure gauge is not showing tyre pressure.

The pressure gauge shows tyre pressure when the on-off lever is released.

The pressure needs to be monitored often (every few seconds) by releasing the on-off lever so that the tyre is not damaged.

4. Tyre pressure may be reduced by pressing the lever (5) (Fig. 2) to the intermediate position as shown in Figure "**C**", which will release excess air from the tyre The current pressure can be checked by releasing the on-off lever (5) (Fig. 2).

STORAGE AND MAINTENANCE

The gun does not require special maintenance. It should be stored out of reach of children, kept clean, and protected from humidity and dust. Storage conditions should prevent mechanical damage and weather conditions influence.

TRANSPORT

Transport and store the gun in the original package, which protects against the ingress of dust, humidity, and mechanical damage.

MANUFACTURER'S WARRANTY

The warranty specifically excludes all and any damages caused by regular wear, overload or mishandling or application not in line with the intended use for the specific tool. To keep the warranty valid the tool must be delivered to the seller or to the service workshop in fully assembled condition. The warranty covers spare parts to be replaced and workmanship over the period of 12 months starting from the date of purchase confirmed by the invoice of a cash register receipt and is valid only on the area of the Republic of Poland. Possible defects can be remedied by replacement of the tool or repairing the same. During the warranty period shall repair the defective tool free of charge or replace the defective unit or its malfunctioning components due to manufacturing of them of inappropriate material or assembly defects arises by the fault of the manufacturer, provided that proper instructions of the User's Manual have been observed. The equipment shall be repaired by service centers run by PROFIX or by service workshops duly authorized to repair the tools. Only authorized workshops are allowed to repair the equipment, otherwise hazard to the user's health of life may arise. Duration of the warranty period, warranty terms as well as addresses of service centers and authorized workshops are listed in the warranty sheet.

WASTE DISPOSAL:

Pneumatic tools, equipment and the package shall be disposed according to the effective rules of environment protection.

Do not mix tools with household garbage!

Technical Parameters:

Maximum air pressure	8 Bar
Acoustic pressure level (μA, K=3dB(A)	89
Acoustic power level (wA, K=3dB(A)	100

Total value of vibrations affecting upper limbs of the operator is less than 2,5 m/s2 (EN 1953:1998+A1:2009)

	WEAR PROTECTIVE GLASSES!
	WEAR HEARING PROTECTORS!
	WEAR PROTECTIVE GLOVES!
	READ THE MANUAL BEFORE USE!
	THE PRODUCT CONFORMS TO EU DIRECTIVES REQUIREMENTS
CE	

NOTES:

– The policy of PROFIX consists in permanent improvement of its products. Therefore the company reserves the right to amend specification of products without a preliminary notice.

– Standard products and accessories may vary from one country to another, depending on the location of sale.

– Specification of products may be different for various countries.

– Full series of offered products may be not available in all countries.

– Please contact local resellers of PROFIX to find out availability of the products.

MANUFACTURER:
PROFIX SP. Z O.O.
ul. Marywilska 34
03-228 Warszawa, Poland

PROLINE

RO **INSTRUCȚII DE FOLOSIRE**

PISTOL PENTRU UMFLAT ROȚI, 66349

Traducere din instrucțiunea originală

Stimate Client,

Pentru a putea folosi unealta pneumatică (numită mai departe – „unealta" sau „produsul") trebuie să citiți instrucțiunea și să respectați următoarele măsuri de protecție de bază pentru a evita daunele importuna sănătății sau pierderea vieții, pentru a vă proteja de electrocutare, rănii, explozie și de pericolul de incendiu. Trebuie să respectați normele de protecție și igiena a muncii valabile la nivel local atunci când folosiți aparatul.

Nerespectarea atenționărilor de mai jos și/sau modificarea construcției unelteie pneumatice anulează drepturile de garanție și exceptă producatorul de răspundere pentru pagubele apărute în legătură cu funcționarea aparatului - care au avut loc fată de persoane, animale, proprietate sau fată de aparat.

Vă rugăm să păstrați instrucțiunea și indicațiile ca să puteți reveni oricând la acestea. În cazul în care încredințați aparatul unei alte persoane, trebuie să i-înmânați de asemenea și instrucțiunea de

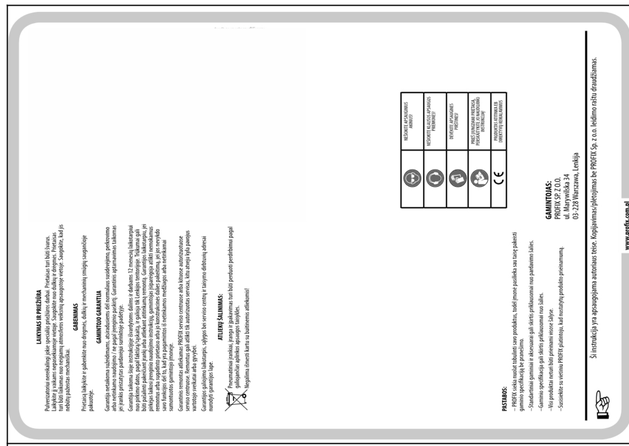

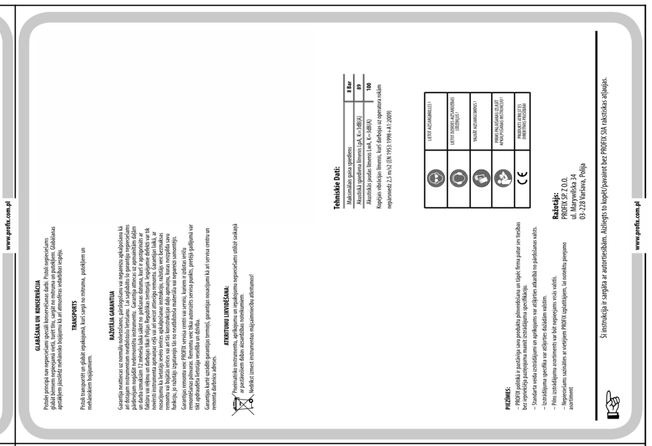

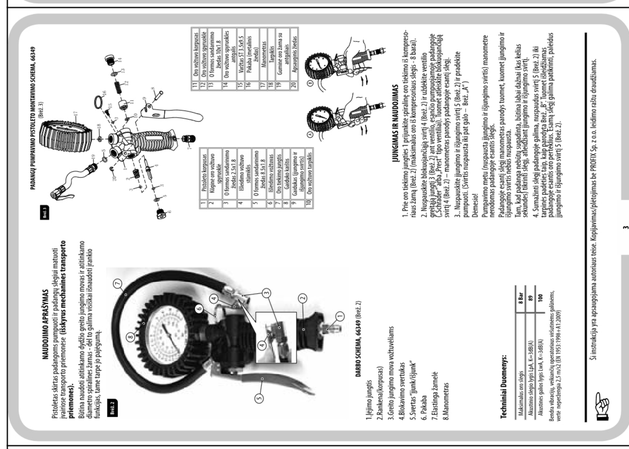

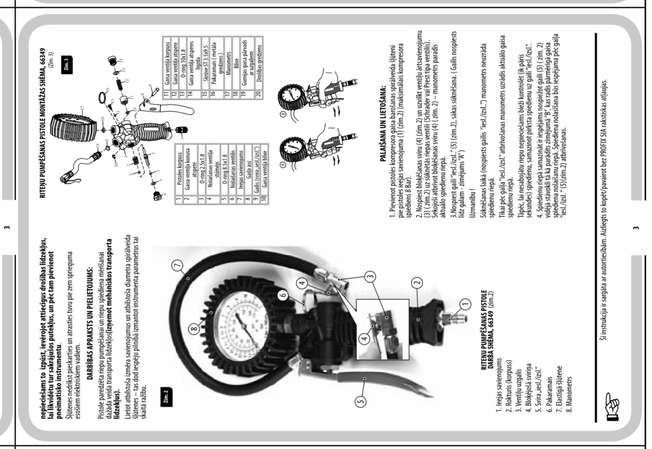

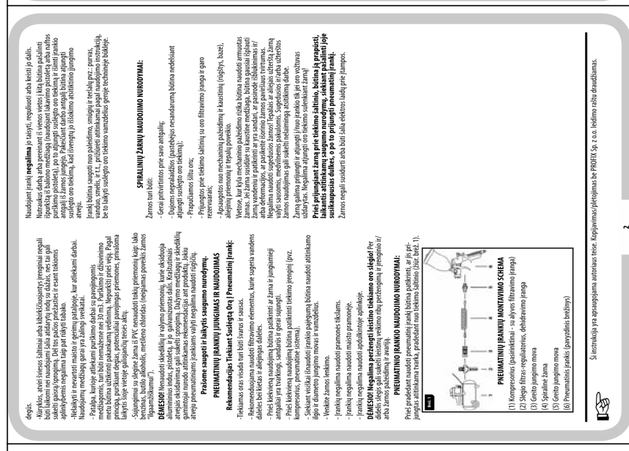

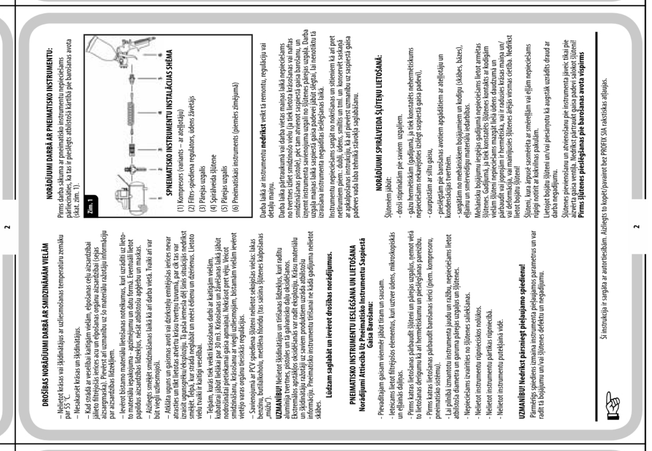

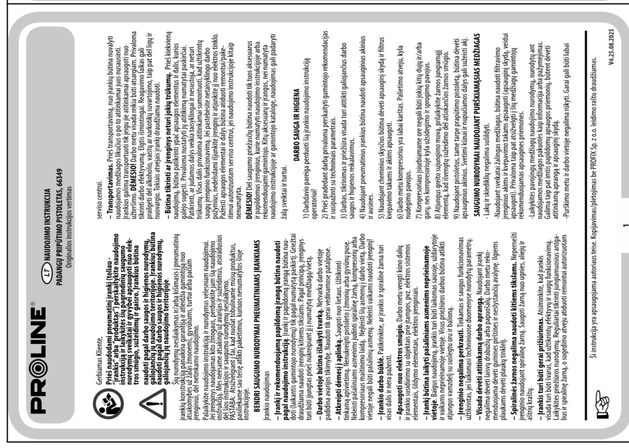

PROFIX®

DT-C2/d_zg/0300/02

PROFIX Sp. z o.o.
ul. Marywilska 34 | 03-228 Warsaw | Poland

Łomna Las: 2025.08.22

(EN) EC DECLARATION OF CONFORMITY
(PL) DEKLARACJA ZGODNOŚCI WE

(RO) DECLARAȚIE DE CONFORMITATE CE
(LV) EK ATBILSTIBAS DEKLARACIJA

(LT) EB ATITIKTIES DEKLARACIJA
(ET) EÜ VASTAVUSDEKLARATSIOON

(EN) MANUFACTURER	(PL) PRODUCENT	(RO) PRODUCĂTOR	(LV) RAŽOTĀJS	(LT) GAMINTOJAS	(ET) TOOTJA

PROFIX Sp. z o.o. ul. Marywilska 34, 03-228 Warszawa

(EN) Person who was authorized to develop technical documentation:
(PL) Osoba upoważniona do przygotowania dokumentacji technicznej:
(RO) Persoana împuternicită pentru pregătirea documentației tehnice:
(LV) Persona atbildīga par tehniskās dokumentācijas sagatavošanu:
(LT) Asmuo įgaliotas parengti techninę dokumentaciją:
(ET) Selle ühenduses registrisse kantud isiku nimi ja aadress, kellel on õigus koostada tehniline toimik**;**

Mariusz Rotuski, Centrum Dystrybucyjno-Handlowe PROFIX, ul. Dobra 3, Łomna Las, 05-152 Czosnów

(EN) **Inflating gun** (PL) **Pistolet do pompowania** (RO) **Pistol pentru umflat roți** (LV) **Riteņu pumpēšanas pistole** (LT) **Padangų pripūtimo pistoletas**
(ET) **Pumpamispüstol manomeetriga**

PROLINE 66349

TG-18

P_{MAX}: 8 bar

S2527 -….- S2722

(EN) The object of the declaration described above is in conformity with the relevant Union harmonisation legislation: **(PL)** Wymieniony powyżej przedmiot niniejszej deklaracji jest zgodny z odnośnymi wymaganiami unijnego prawodawstwa harmonizacyjnego: **(RO)** Obiectul declarației descris mai sus este în conformitate cu legislația relevantă de armonizare a Uniunii: **(LV)** Iepriekš aprakstītais deklarācijas priekšmets atbilst attiecīgajam Savienības saskaņošanas tiesību aktam **(LT)** Pirmiau aprašytas deklaracijos objektas atitinka susijusius derinamuosius Sąjungos teisės aktus: **(ET)** Eelkirjeldatud deklareeritav toode on kooskõlas asjaomaste liidu ühtlustamisaktidega:

(EN) 2006/42/EC (OJ L 157, 9.6.2006, p. 24–86);
(PL) 2006/42/WE (Dz.U. L 157 z 9.6.2006, str. 24—86);
(RO) 2006/42/CE (JO L 157, 9.6.2006, p. 24-86);
(LV) 2006/42/EK (OV L 157, 9.6.2006., 24./86. lpp.);
(LT) 2006/42/EB (OL L 157, 2006 6 9, p. 24—86);
(ET) 2006/42/EÜ (ELT L 157, 9.6.2006, lk 24—86)

(EN) and have been manufactured in accordance with the standards:
(PL) oraz został(y) wyprodukowany(e) zgodnie z normą(ami):
(RO) și au fost produse conform normelor:
(LV) un tika izgatavoti atbilstoši normām:
(LT) bei yra pagamintas pagal normas:
(ET) ja need valmistati vastavalt standarditele:

EN 1953:2013

Mariusz Rotuski
Pełnomocnik Zarządu ds. Certyfikacji
Representative of the Board for Certification

Correspondence address:
PROFIX LIMITED
Łomna Las, ul. Dobra 3
05-152 Czosnów | Poland
tel. +48 22 785 96 00 | fax +48 22 785 96 11

KRS: 0000075433
Sąd Rejonowy dla m. st. Warszawy
Kapitał zakładowy: 50 000 zł
GIOŚ: E0003080WZBW
NIP 125 00 20 263, REGON 010376542

Bank Rozwoju Eksportu S.A.
23 1140 1010 0000 3956 33 00 1001
Bank Handlowy w Warszawie S.A.
36 1030 1508 0000 0008 1553 7009

www.profix.com.pl | profixtools@profix.com.pl